37"-70"

70 KG

VESA

600X400

0°~+90°

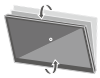

+5~-12°

SKU	V0346TW
Compatible TV:	37-70 Pulg
VESA Compatible:	200x200,400x200,300x300, 400x300,400x400,600x400mm
Carga:	70 kg
Inclinación:	+5°~ -12°
Rotación:	0°~+90°
Rango altura:	1120~1570mm
Carga de la repisa:	5 kg
Tamaño de Columna:	80x80.7x1.5x850mm, 70x70.7x1.5x940mm
Material:	Acero, plástico
Color:	Negro
Gestión de cables:	Si
Altura del Estante Ajustable:	Si
Incluye:	4 ruedas con freno
Diámetro de ruedas:	Ø 50mm

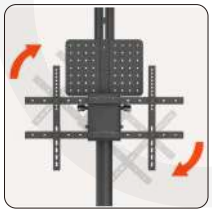

Posición vertical o horizontal

Pestillo de bloqueo
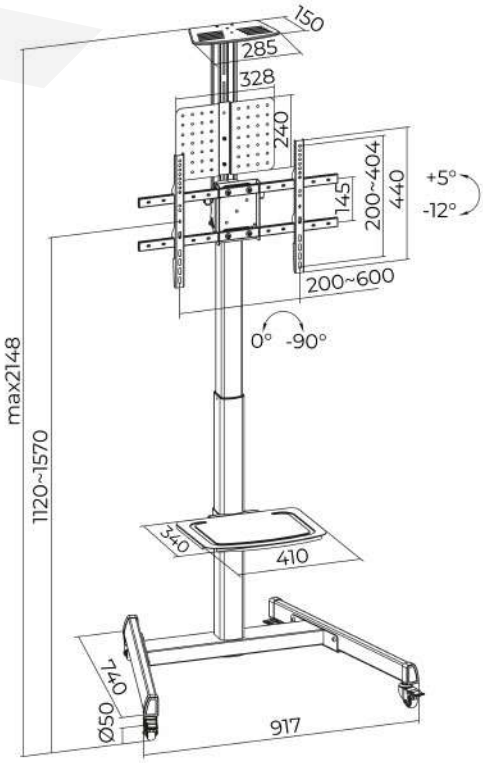
Panel de almacenamiento