ECO800

50"-90"

VESA
800X600

+5°~-15°

75 KG

+60°~-60°

+3°~-3°

Item No.	ECO800
Compatible con :	50" a 90" pulgadas
Capacidad de Carga :	75 kilogramos
Vesa :	200x200 300x200 300x300 400x200 400x300 400x400 600x400800x400 800x600 mm
Color :	Negro mate
Angulo de Inclinación :	Arriba +5° ~ Abajo -15°
Material :	Acero, aluminio, plástico
Brazo extendido :	69 ~ 635 mm

GESTOR DE CABLES

pase los cables de su televisor a lo largo del conjunto brazo/placa de pared y presione en los brazos

NIVEL DE BURBUJA
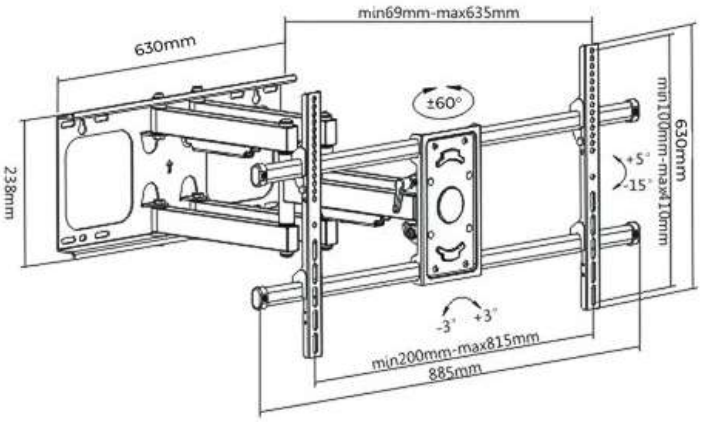
Es para medir la horizontalidad o verticalidad de la instalación