DA30

17"-32"

9 KG

VESA
75X75
10X100

+180°~-180°

+90°~-90°

+35°~-35°

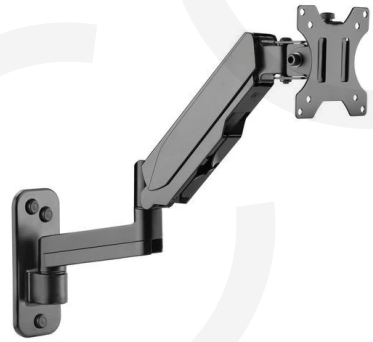

Gestión de cables

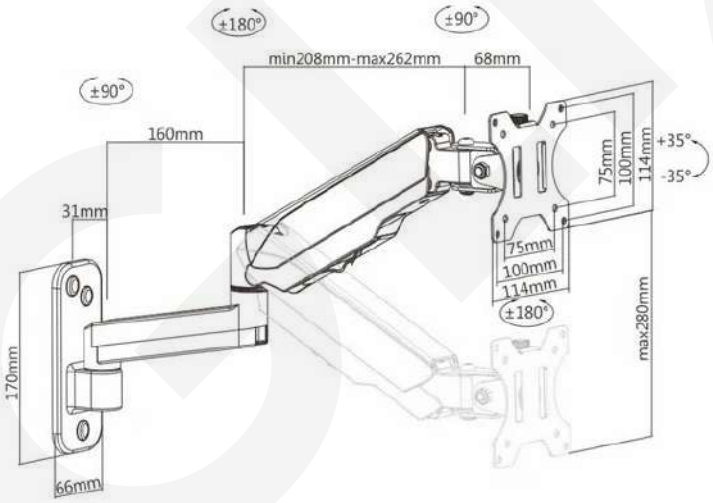

SKU	DA30
Compatible Monitor:	17-32 Pulg
Dimensiones:	280x114x467~521mm
VESA Compatible:	75x75, 100x100mm
Carga:	9 kg (Por pantalla)
Giro:	+90°~-90°
Inclinacion:	+35°~-35°
Rotación:	+180°~-180°
Perfil:	99~521 mm
Brazo extendido:	422mm
Espesor del Escritorio:	1~8.5 cm
Material:	Acero, Plástico, Aluminio
Acabado de la superficie:	Recubrimiento en polvo
Color:	Negro
Instalación:	Pared
Gestión de cables:	Si